CHILL PACK

PRINCIPAIS **TÓPICOS**

- PRODUTO
- DIFERENCIAIS
- APLICAÇÕES
- ESPECIFICAÇÕES TÉCNICAS
- CONTROLES
- DIMENSIONAIS

CHILL PACK

OUTDOOR | GLICOL | HFO

- **Compressores scroll, velocidade variável** (motor de ímã permanente)
- **Circuitos primários independentes**
- **Condensação a ar com microcanal** (motoventiladores EC)
- **Sistemas de fluido secundário e R410A, R454B**
- **Acessórios**
  - Inversor em uma bomba
  - Isolamento acústico
  - Condensador com fluxo horizontal para 2 ventiladores
  - Trocador microcanal com proteção marítima contra corrosão

Faixa de capacidade 15kW - 110kW

Segurança | *Eficiência energética* | *Redução de ruído* | *Precisão de temperatura* | *Compacta* | *Redução de cobre e HFC*

PLOTTER RACKS

DIFERENCIAIS
DO PRODUTO

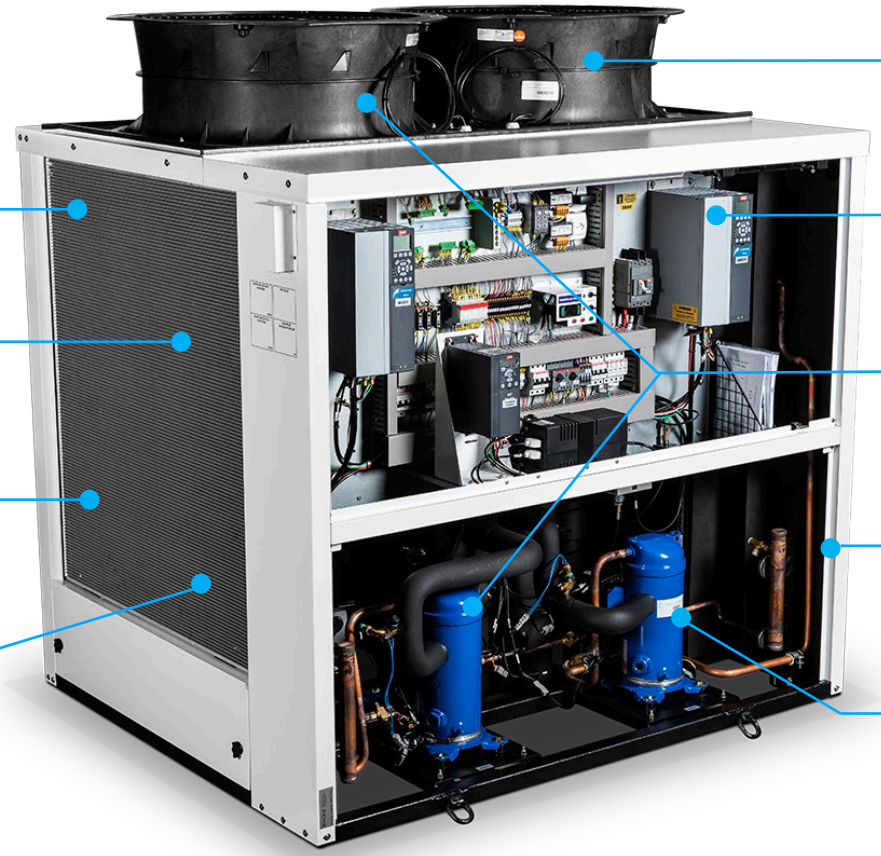

Redução de ruído

Redução de peso

Precisão de temperatura

Resistência a corrosão

Redução de energia

Facilidade de manutenção

Compacta

Redução de fluido refrigerante

Confiabilidade

PLOTTER RACKS

COMPRESSOR
MOTOR DE IMÃ PERMANENTE

- **REDUÇÃO DE RUÍDO**
  - *Compressor Scroll*
  - *Variação de rotação*
- **REDUÇÃO DO CONSUMO DE ENERGIA**
  - *Variação de rotação e motor de imã permanente*
  - *Sistema de válvulas de descarga intermediárias (IDV)*
- **PRECISÃO NO CONTROLE DE TEMPERATURA**
  - *Variação de capacidade de 15 a 100%*
- **PROLONGAMENTO DA VIDA ÚTIL**
  - *Proteção eletrônica do compressor e partida aliviada*

PLOTTER RACKS

VENTILADOR **ELETRÔNICO**

- **REDUÇÃO DE RUÍDO**
  - *Variação de rotação do ventilador*
- **REDUÇÃO DO CONSUMO DE ENERGIA**
  - *Tecnologia EC (Electronically Commutated)*
- **PRECISÃO NO CONTROLE DE TEMPERATURA**
  - *Variação contínua da rotação do ventilador*
- **PROLONGAMENTO DA VIDA ÚTIL**
  - *Proteção eletrônica do ventilador e partida aliviada*

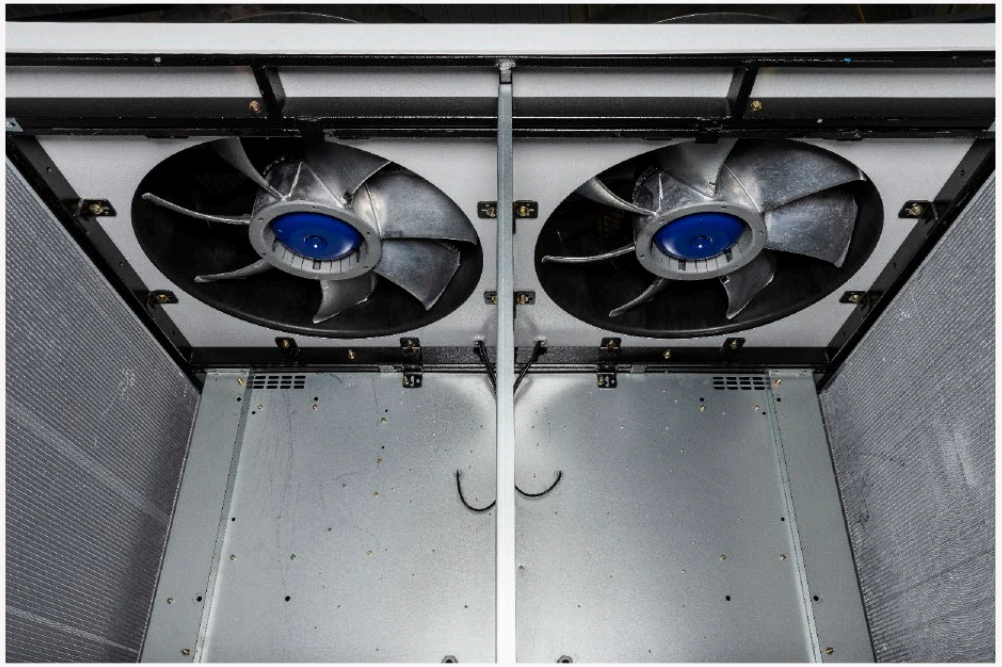

BOMBEAMENTO
COM INVERSOR

- **REDUÇÃO DO CONSUMO DE ENERGIA**
  - Inversor de frequência
- **REDUÇÃO DE RUÍDO**
  - Variação de rotação
- **PRECISÃO NO CONTROLE DE TEMPERATURA**
  - Controle de vazão por variação de rotação
- **PROLONGAMENTO DA VIDA ÚTIL**
  - *Proteção eletrônica da bomba e partida aliviada*

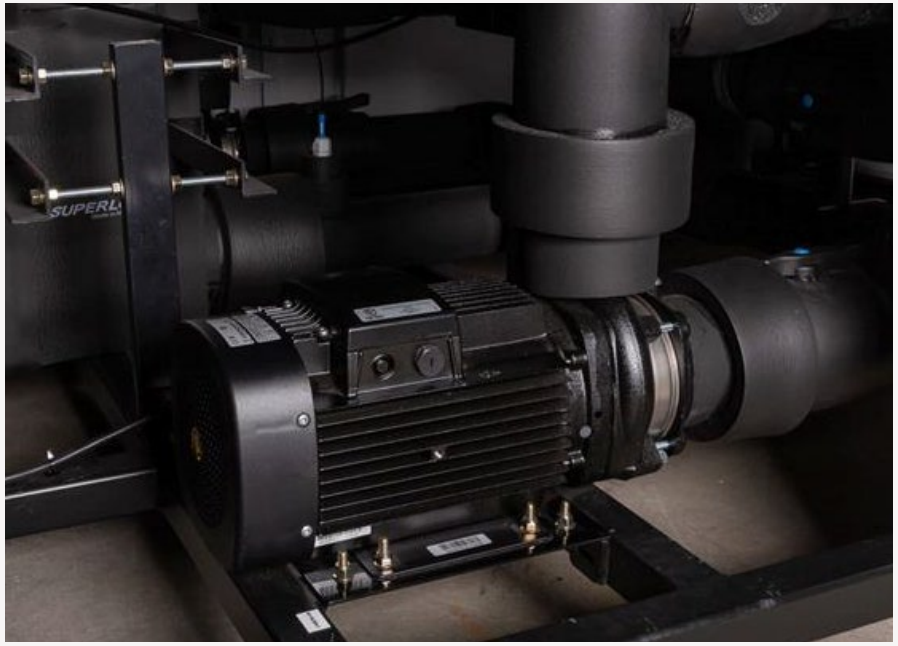

CONFIGURAÇÃO E **AUTOMAÇÃO**

- **BAIXA PROBABILIDADE DE FALHAS**
  - Sistemas totalmente separados, compressores, ventiladores, trocadores, bombas e controladores
- **GARANTIA DE FUNCIONAMENTO**
  - Alta rotação (6000rpm), aumento da capacidade em caso de falha de um compressor
- **REDUÇÃO DO CONSUMO DE ENERGIA**
  - Flutuação da temperatura do glicol, otimização do DT com evaporação mais alta possível, menor consumo do compressor
  - Menos degelos, redução do DT

PLOTTER RACKS

CONDENSADOR **MICROCANAL**

- **COMPACTO**
  - ***Redução da Área*** necessária para transferência de calor
- **RESISTÊNCIA A CORROSÃO**
  - ***100% Alumínio*** – não há risco de pilha galvânica Cu/Al
- **REDUÇÃO DE PESO**
  - ***100% Alumínio*** – mais leve que o cobre
- **FACILIDADE DE MANUTENÇÃO**
  - ***Limpeza mais fácil***, rápida e eficiente
- **BAIXO CUSTO DE MANUTENÇÃO E SUSTENTABILIDADE**
  - ***Microcanais,*** redução da carga de fluido

APLICAÇÕES

CHILL PACK

CHILL PACK

R410A, R454B

ECO PACK

ECO₂PACK

R134a, R404A, R449A,
R410A ou R744 (CO2)

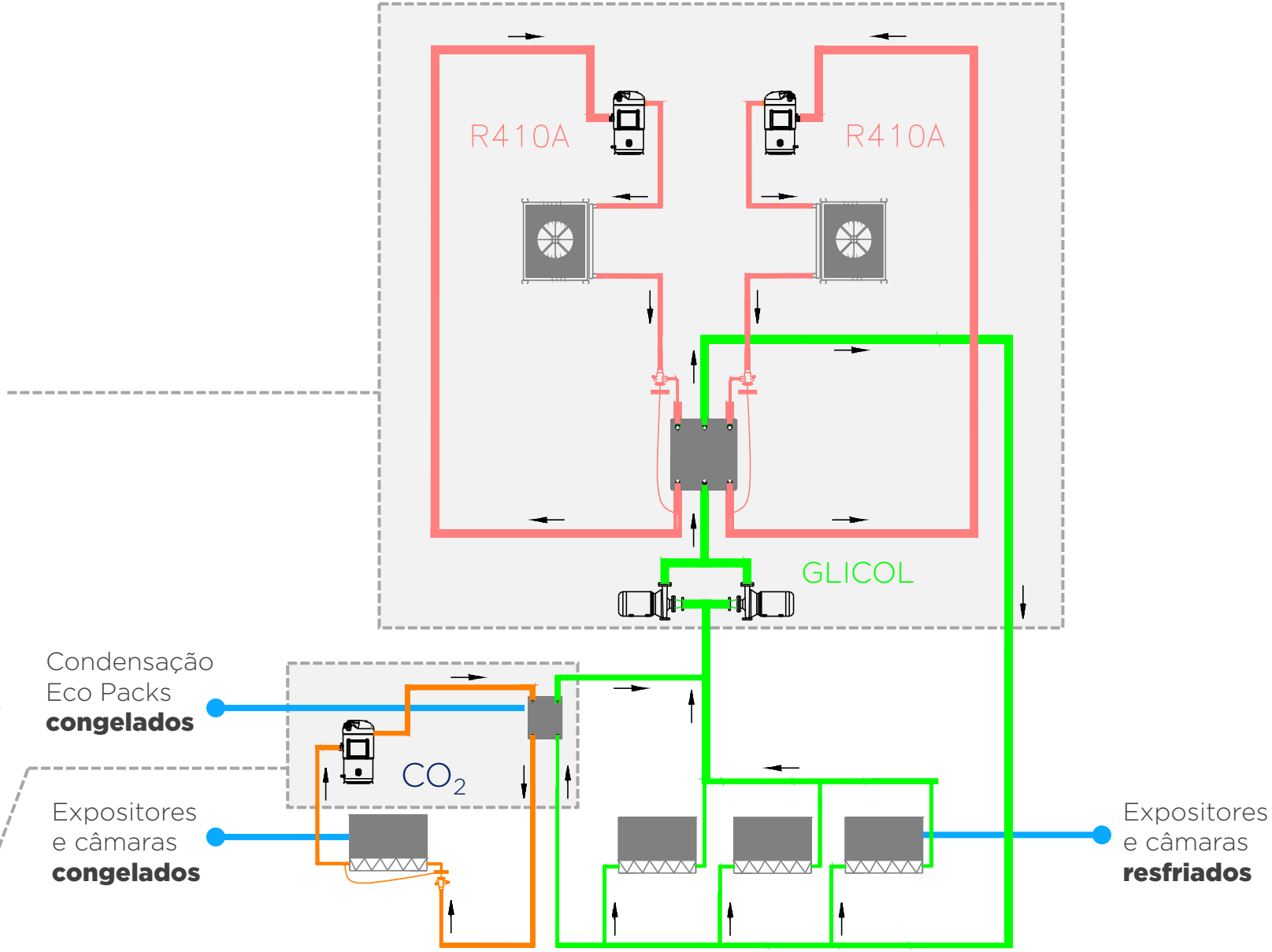

PLOTTER RACKS

ESPECIFICAÇÕES TÉCNICAS

CHILL PACK

PLOTTER RACKS

ESPECIFICAÇÕES **GERAIS**

- **Circuitos primários independentes**
- **Sistemas de fluido secundário e R410A, R454B**
- **Chassi em aço (ASTM A36) com pintura de 100 µ**
- **Carenagem metálica de fechamento, com aço galvanizado e pintura Epoxy (Branco RAL 9016)**
- **Parafusos e elementos de fixação em inox**
- *Pintura especial do chassi e carenagem para proteção marítima contra corrosão (acessório)*
- *Isolamento acústico da unidade (acessório)*

PLOTTER RACKS

ESPECIFICAÇÕES
COMPRESSORES

- Compressores scroll
- Velocidade variável (motor de ímã permanente)
- Opções de compressores Copeland ou Danfoss

ESPECIFICAÇÕES **ELÉTRICAS**

- **Alimentação elétrica, trifásica**
  - Tensão 220V/60Hz
  - Tensão 380V/60Hz, 380V/50Hz
  - Tensão 460V/60Hz
- **Relé falta de fase***
- **DPS, dispositivo de proteção contra surto***

** Proteções elétricas conforme norma NBR 5410*

PLOTTER RACKS

ESPECIFICAÇÕES
BOMBEAMENTO

- **1 bomba efetiva + 1 reserva**
- *Inversor de frequência na bomba hidráulica (acessório)*

PLOTTER RACKS

ESPECIFICAÇÕES
CONDENSADOR

- **Condensação a ar com microcanal**
- **2 ou 4 ventiladores 710mm**
- **Motoventiladores EC (Electronically Commutated)**
- **Condensador com fluxo horizontal para 2 ventiladores**
- **Redução de ruído, limitação de rotação (set point noturno)**
- *Pintura especial* do condensador para proteção marítima contra corrosão até 4000 h (acessório)*

** SWAAT Test (Sea Water Acetic Acid Testing) - ASTM G85:A3 Corrosion Testing - TRL*

ESPECIFICAÇÕES
CAPACIDADES

6x MODELOS – CAPACIDADES em kW*

- VZH 028: 10,0 kW @ 3500 rpm / 14,9 kW @ 5250 rpm
- VZH 044: 16,4 kW @ 3500 rpm / 25,5 kW @ 5250 rpm
- VZH 065: 22,7 kW @ 3500 rpm / 34,0 kW @ 5250 rpm
- VZH 088: 34,6 kW @ 3500 rpm / 51,2 kW @ 5250 rpm
- VZH 117: 45,9 kW @ 3500 rpm / 67,5 kW @ 5250 rpm
- VZH 170: 66,8 kW @ 3500 rpm / 97,3 kW @ 5250 rpm

FAIXAS DE VELOCIDADE

- VZH 028: 1800 rpm até 6000 rpm
- VZH 044: 1800 rpm até 6000 rpm
- VZH 065: 1800 rpm até **6600 rpm**
- VZH 088: 1500 rpm até 6000 rpm
- VZH 117: 1500 rpm até 6000 rpm
- VZH 170: 1500 rpm até 6000 rpm

*Considerando capacidade de 2x compressores para cada modelo, a -8ºC como temp. de evaporação / +37ºC como temp. Ambiente

PLOTTER RACKS

CONTROLES

CHILL PACK

CONTROLES

- Controles eletromecânicos utilizando pressostatos mecânicos;
- Controles eletrônicos utilizando controladores Danfoss, Carel ou Copeland.

Danfoss

- Stand alone
- Stand alone + Sistema de Supervisão AKSM 880A

Carel

- Stand alone
- Stand alone + Sistema de Supervisão *Boss*

Copeland

- Dixell Stand alone
- Dixell Stand alone + Sistema de Supervisão XWEB

PLOTTER RACKS

DIMENSIONAIS

CHILL PACK

PLOTTER RACKS

CHILL PACK

Para os modelos VZH 028, 044, 065, 088

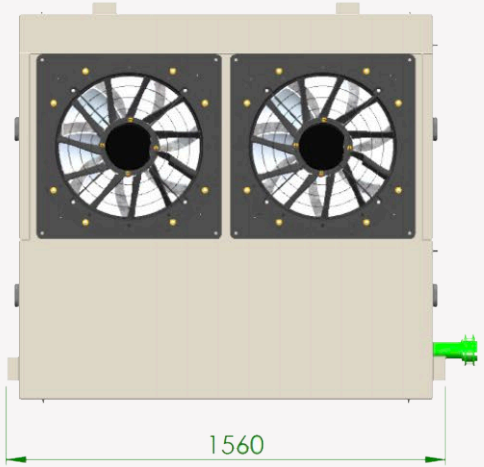

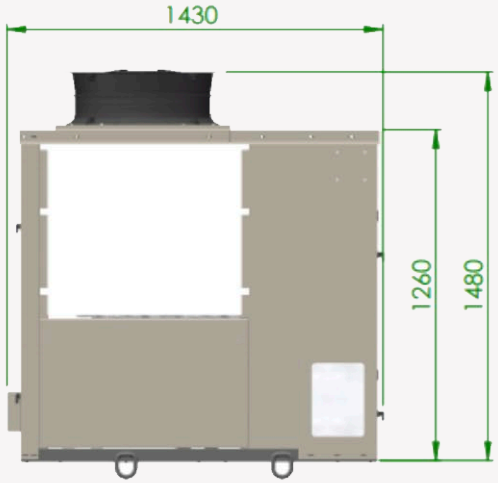

Para os modelos VZH 088, 117, 170.

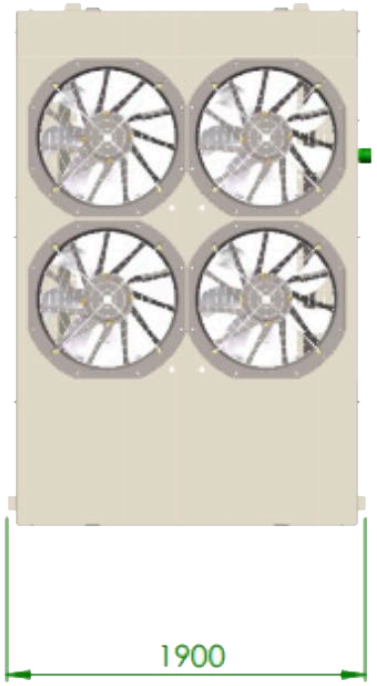

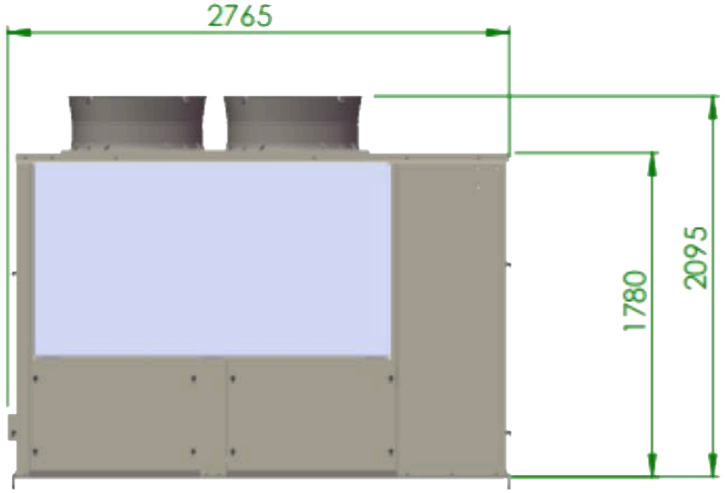

* Imagens ilustrativas

PLOTTER RACKS

CHILL PACK

Para os modelos VZH 028, 044, 065, 088

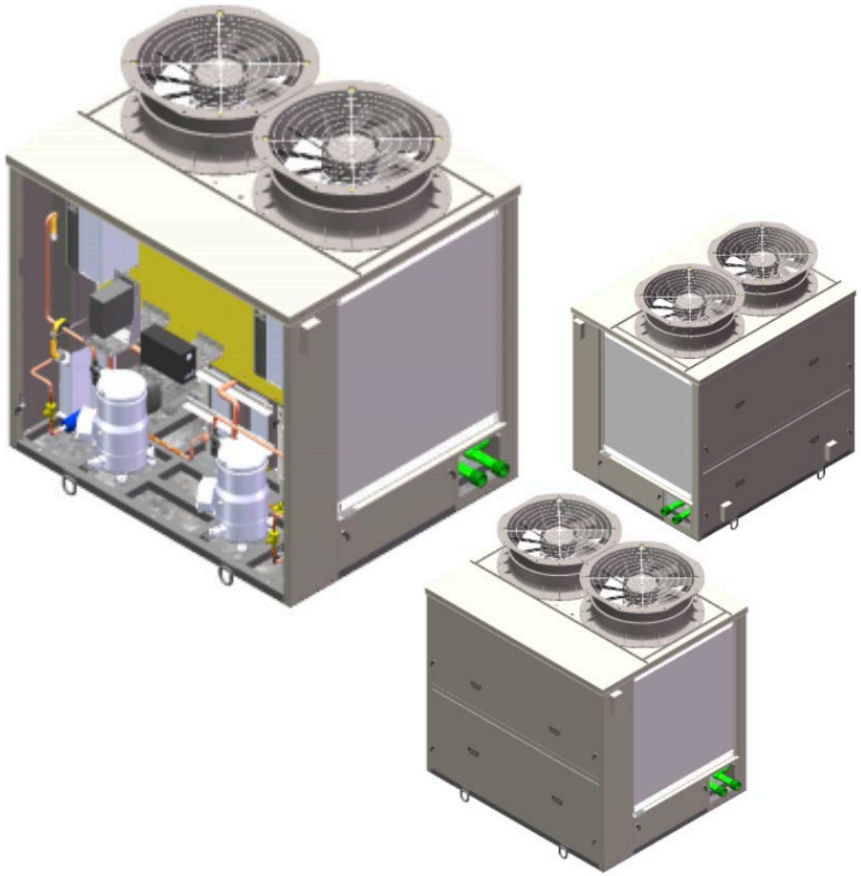

Para os modelos VZH 088, 117, 170.

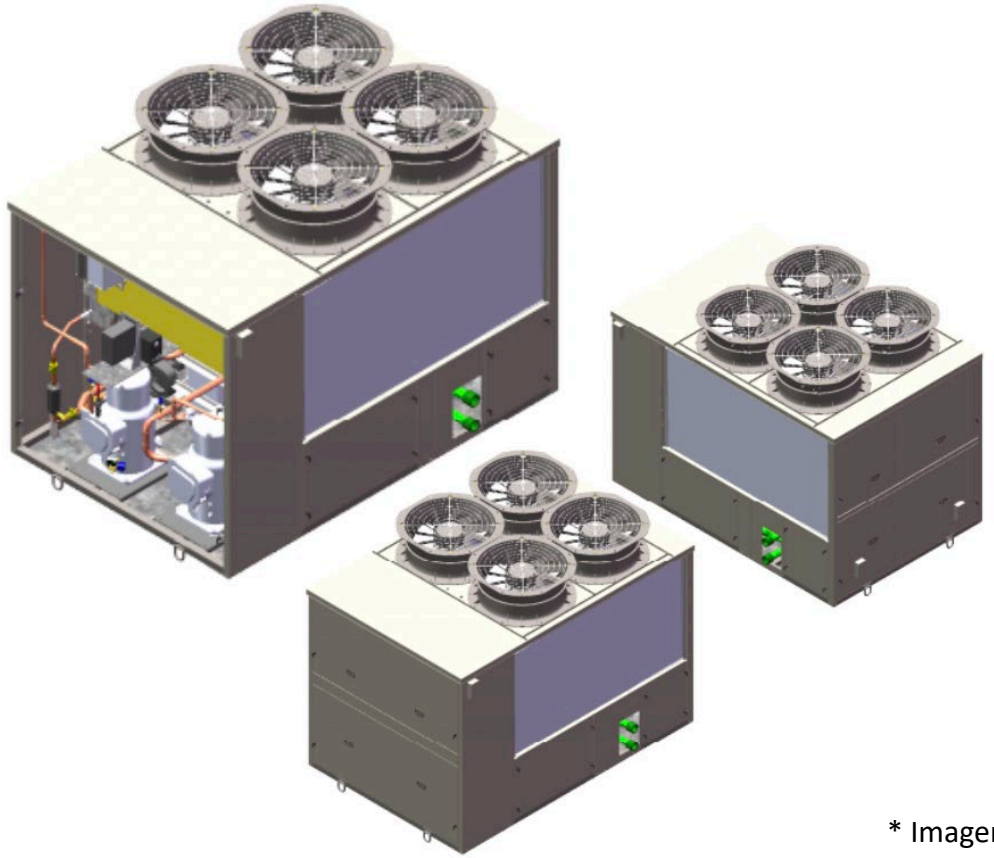

* Imagens ilustrativas

PLOTTER RACKS

ENDEREÇO
R. Edvino Antônio Deboni, 333
Curitiba - PR, 81330-600 - Brasil

CONTATOS
+55 41 3521-1900

comercial@plotter-racks.com.br

www.plotter-racks.com.br